DISCOVERY DX-1

Manuale utente

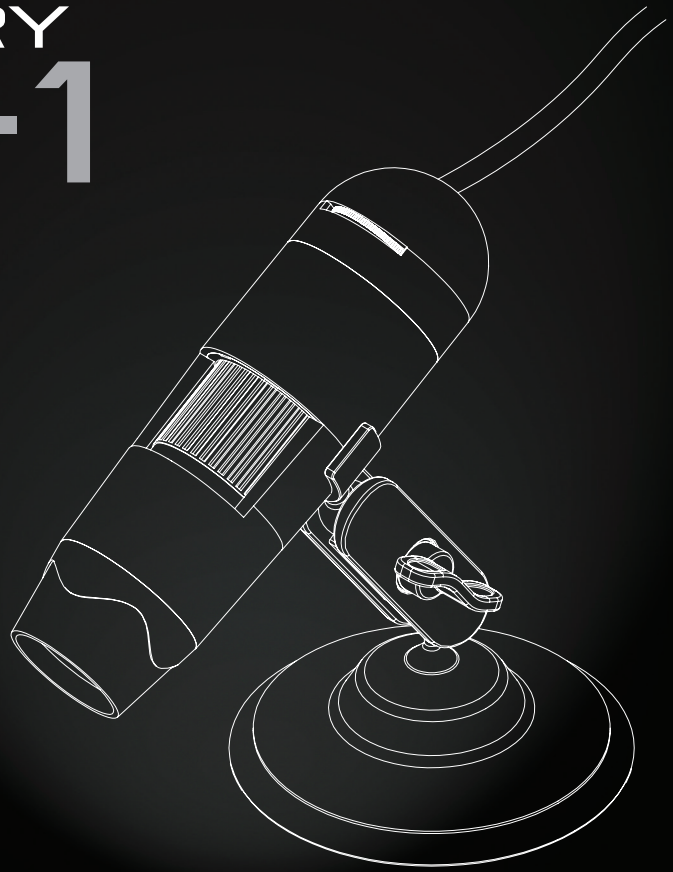

VMS-006-DX1

veho®

Introduzione

Il microscopio Veho DX-1 ti consente di esplorare il mondo microscopico. Molto utile per studenti, insegnanti, ricerche di laboratorio, analisi mediche, servizi di riparazione o hobbisti.

Prenditi un momento per leggere questo manuale per assicurarti di ottenere il massimo dal microscopio. Conservare questo manuale in modo sicuro per riferimenti futuri.

Prima di utilizzare il microscopio, leggere le precauzioni di sicurezza riportate di seguito. Assicurarsi sempre che l'unità funzioni correttamente:

- Il microscopio DX-1 non è impermeabile
- Utilizzare e conservare in un ambiente fresco e asciutto (da -5°C a 50°C), evitare l'utilizzo in condizioni umide
- Non puntare l'obiettivo verso il sole o una fonte di luce intensa, questo potrebbe danneggiare il microscopio
- Evitare di toccare l'obiettivo, a meno che non si utilizzi il panno di pulizia in dotazione
- Non fissare direttamente i LED; possono danneggiare i tuoi occhi

Se hai bisogno di assistenza o hai domande sul microscopio DX-1, ti preghiamo di contattarci attraverso la nostra chat dal vivo sul nostro sito web all'indirizzo:

veho-world.com

Cosa c'è nella scatola?

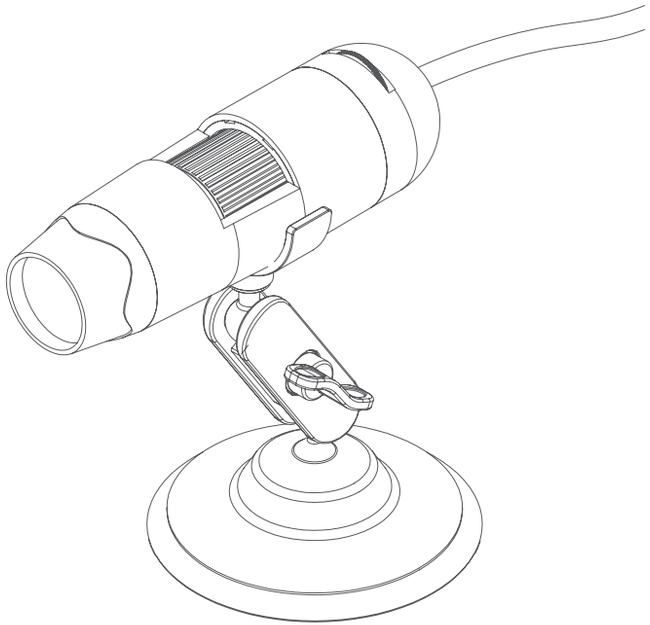

- Microscopio Veho DX-1
- Supporto regolabile per culla
- CD software
- Guida rapida
- Righello di calibrazione
- Panno per la pulizia

Assemblaggio del microscopio DX-1

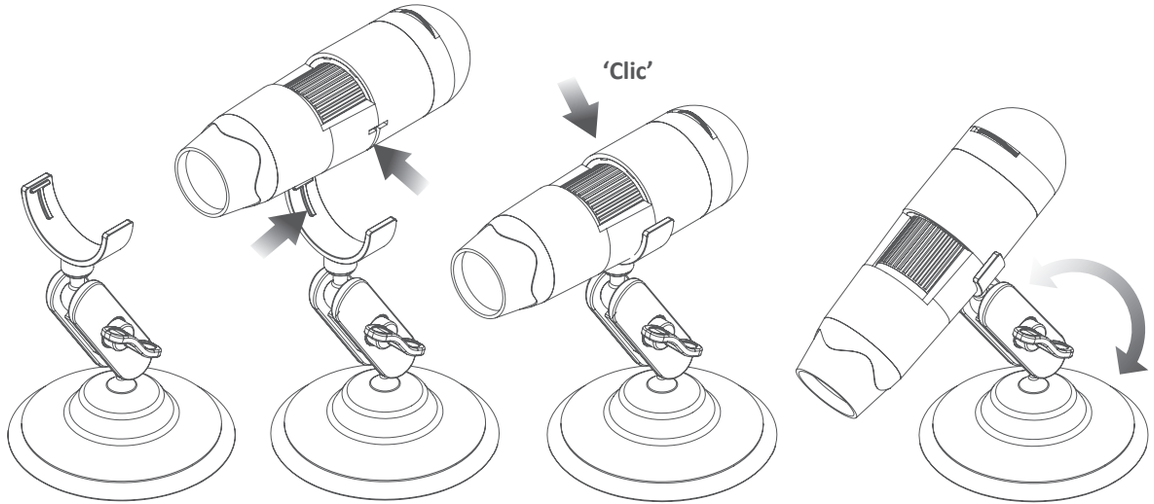

1 Posizionare il supporto della culla in posizione verticale con il dado di bloccaggio serrato.

2 Allineare i punti di fissaggio sul microscopio con i fissaggi sulla base.

3 Spingere delicatamente il microscopio fino allo scatto in posizione.

4 L'angolo della culla può essere regolato svitando il dado di bloccaggio.

Guida al microscopio DX-1

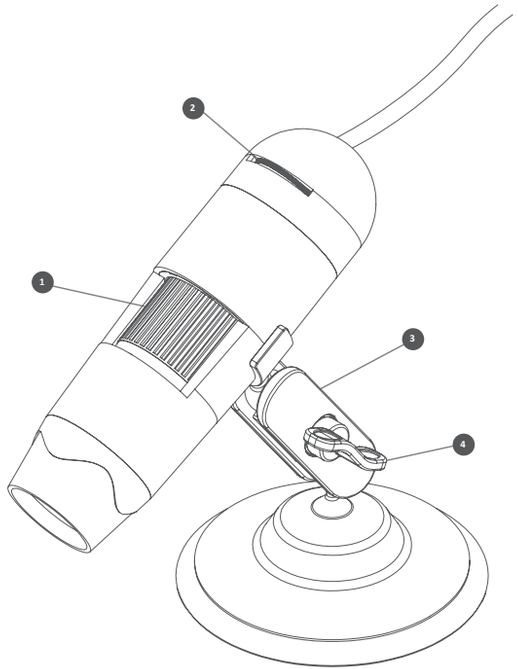

1. **Ruota di messa a fuoco** Regola la messa a fuoco del microscopio sull'oggetto
2. **Ruota luminosità** Regola la luminosità degli 8 LED
3. **Supporto per culla** Supporto in lega completamente regolabile
4. **Dado di bloccaggio** Allentare per regolare l'angolazione del supporto, una volta in posizione stringere il dado

Installazione del software del microscopio

Per installare il software Micro Capture Plus, utilizzare il CD del software in dotazione o visitare l'area download del nostro sito Web all'indirizzo:

veho-world.com/downloads

Una volta scaricato sul desktop, fare doppio clic sul pulsante di installazione di "Micro Capture Plus" e accettare l'installazione del software sul PC; l'installazione inizierà.

Requisiti del sistema operativo

- Windows - 7/8/10
  Mac OS - 10.12 e versioni successive
- P4 1.8 o superiore
- RAM 1GB
- Memoria video 126M
- Porta USB 2.0

Collegamento del microscopio DX-1

Collegare il microscopio prima di aprire il software Micro Capture. Una volta connesso, apri il software Micro Capture per iniziare a usare il microscopio.

Se il microscopio non viene riconosciuto o è stato disconnesso, verrà visualizzata una notifica.

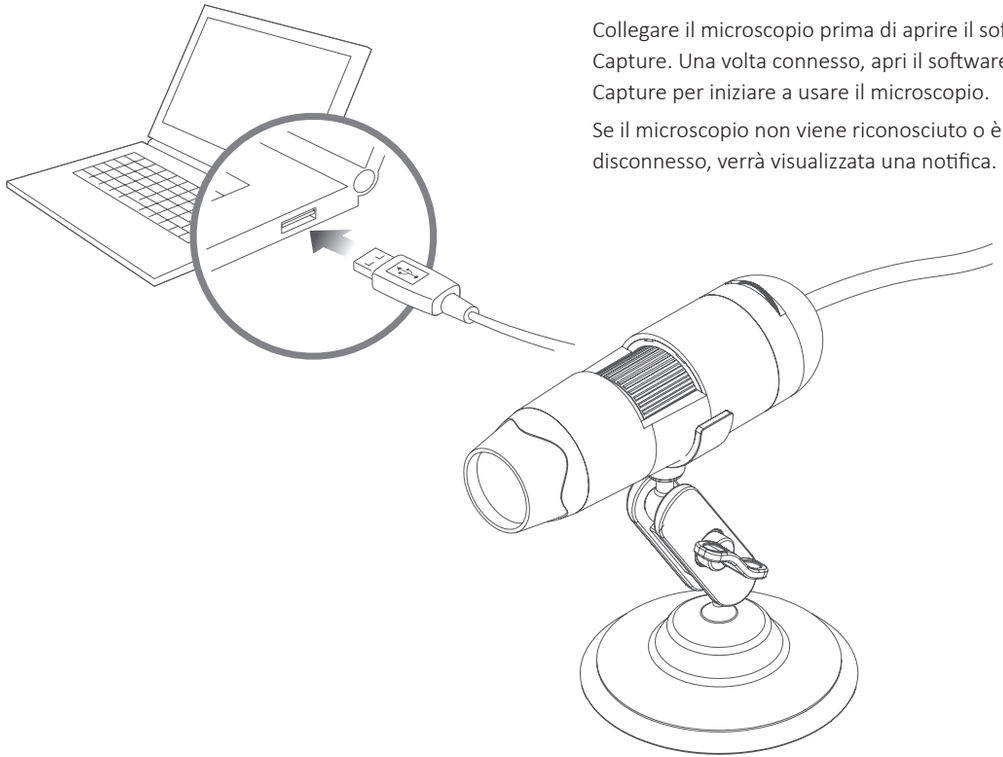

Mettere a fuoco il microscopio

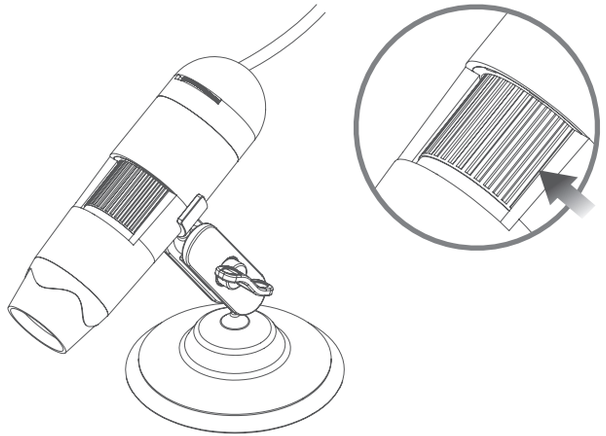

Per mettere a fuoco il microscopio, ruotare la rotella di messa a fuoco sulla parte anteriore del microscopio; in senso orario per ingrandire o in senso antiorario per ridurre. Usando il software, sarete in grado di vedere sullo schermo se il DX-1 è focalizzato.

Utilizzando il software

Cattura una foto o un filmato in qualsiasi momento quando si utilizza il microscopio, utilizzare le icone o il menu a discesa all'interno del software Micro Capture Plus.

Le impostazioni e le preferenze possono anche essere regolate all'interno del software, tra cui:

- Risoluzione
- Data e ora
- Linguaggio dell'interfaccia
- Modalità schermo intero
- Timer per acquisizione di foto/video

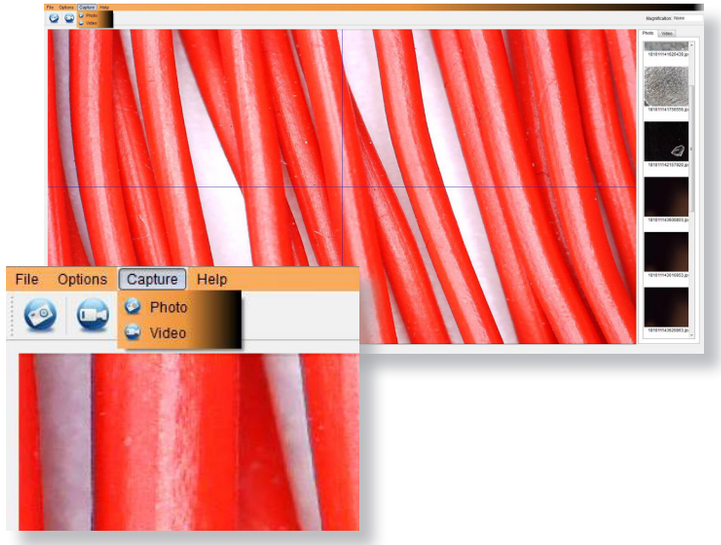

Calibrazione

Assicurati che ‘Display Crossing’ sia acceso, vai a ‘Opzioni > Guida XY > On / Off’.

Per impostazione predefinita, il microscopio passa su “On”, si consiglia di lasciarlo acceso.

Passaggio 1 Mettere a fuoco il microscopio sul righello di calibrazione in dotazione, regolare la rotella di ingrandimento fino a quando l’immagine non è chiara. Scatta una foto dell’area selezionata quando le linee del righello sono parallele alle guide XY blu, come mostrato nell’immagine.

Passaggio 2 Fare doppio clic sull’immagine acquisita per accedere all’interfaccia di misurazione.

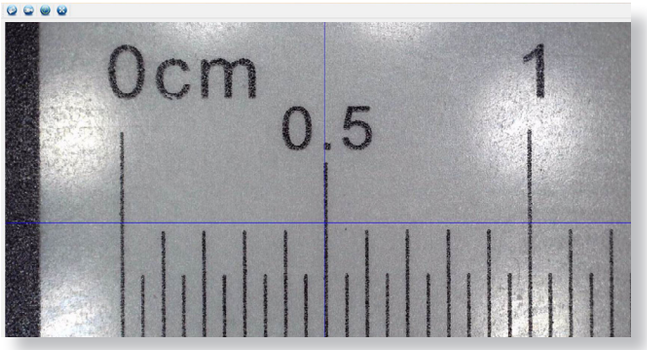

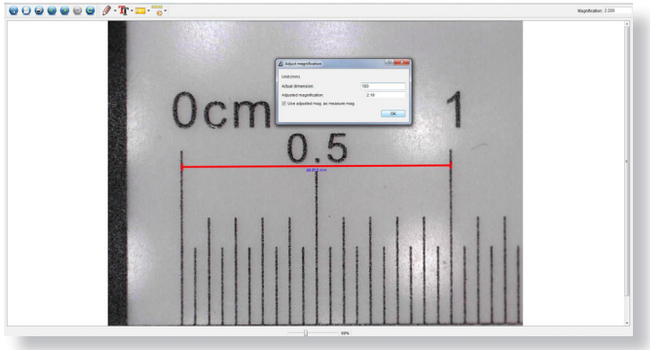

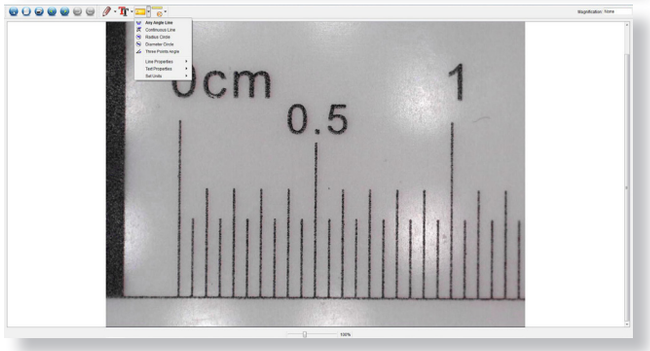

Passaggio 3 Una volta che l’immagine è aperta, fare clic sull’icona di calibrazione. Usando il mouse, clicca sui punti di inizio e di fine; devi conoscere la distanza tra i punti (usando il righello). Apparirà una finestra di dialogo, inserire il valore esatto della misurazione in “Dimensione reale”. Il software calibrerà automaticamente la velocità di ingrandimento. Fai clic su “OK” e la velocità di ingrandimento regolata verrà visualizzata nell’angolo in alto a destra.

Passaggio 4 Ora utilizzando ‘Qualsiasi linea dell’angolo’, sotto l’icona della misurazione, misurare di nuovo la stessa distanza. Se il valore misurato è approssimativamente uguale al valore effettivo, la calibrazione ha avuto esito positivo.

Misure

Fare doppio clic sull'immagine per accedere all'interfaccia di misurazione. Sotto l'icona 'Misura', scegli una delle seguenti opzioni da misurare.

Qualsiasi misura della linea dell'angolo Fare clic e tenere premuto da un punto e trascinare fino al punto successivo, quindi rilasciare.

Misura linea continua onsente di misurare qualsiasi lunghezza continua. Fare clic, tenere premuto e trascinare da un punto ad altri punti, quindi rilasciare.

Misurazione del raggio di raggio Fare clic, tenere premuto ed estendere fino al raggio scelto. Il raggio, la circonferenza e l'area del cerchio saranno calcolati.

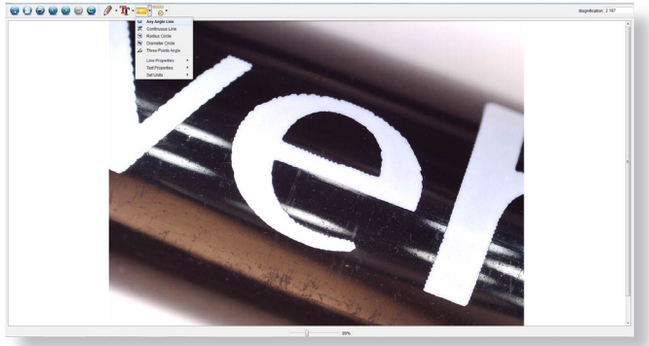

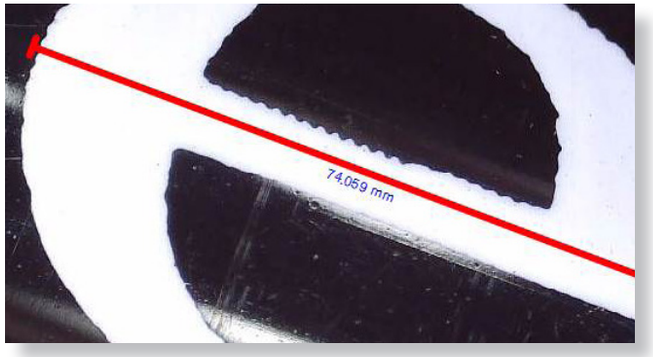

Misura del diametro del cerchio Fare clic, tenere premuto ed estendere fino al diametro scelto. Il diametro, la circonferenza e l'area del cerchio saranno calcolati.

Misurazione dell'angolo a tre punti Selezionare tre punti qualsiasi, i valori dell'angolo saranno calcolati e visualizzati.

Modifica della calibrazione

Utilizzare i seguenti passaggi per modificare le impostazioni di calibrazione.

1. Fare doppio clic per aprire l'immagine, fare clic sull'icona 'Calibration' e selezionare 'Reset Magnification' e quindi 'Reset Picture Magnification'. Quindi avviare nuovamente la calibrazione.
2. Modificare la velocità di ingrandimento e catturare diverse immagini, fare clic sull'immagine per accedere all'interfaccia di misurazione. Seleziona "Imposta ingrandimento" e poi "Imposta ingrandimento immagine", apparirà una finestra di dialogo; inserisci il tasso di ingrandimento scelto e fai clic su "OK".
3. Se si desidera utilizzare la stessa velocità di ingrandimento per acquisire immagini, fare clic su "Imposta ingrandimento", quindi su "Imposta ingrandimento cattura" per salvare le impostazioni. Tutte le immagini useranno lo stesso ingrandimento.

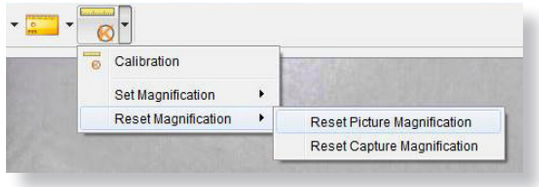

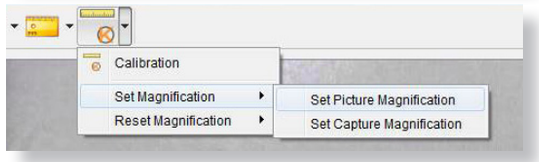

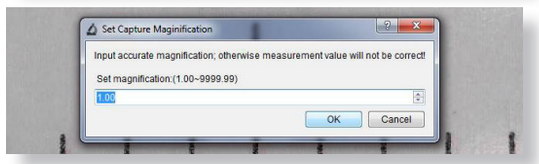

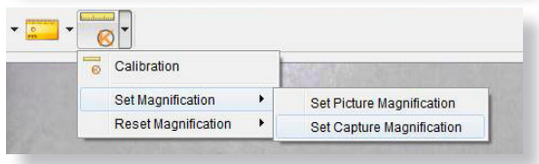

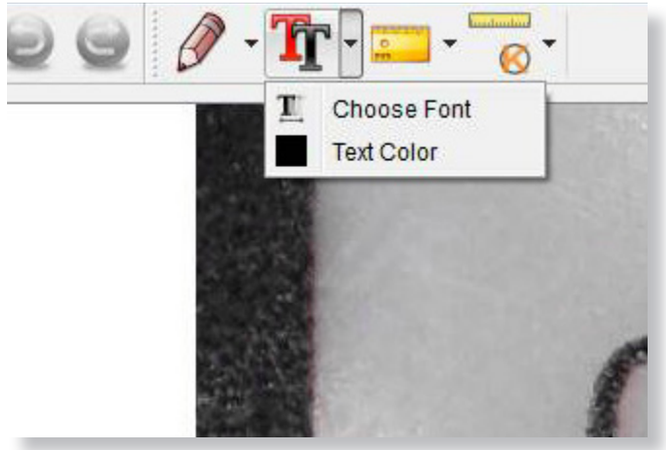

È possibile annotare le immagini acquisite utilizzando il disegno o aggiungere funzionalità di testo; questo è utile quando si usa per analisi successive.

1. Fai clic sull'icona a forma di matita per visualizzare l'elenco a discesa dei disegni. Seleziona il tuo strumento preferito e inizia a disegnare sull'immagine.
2. Fare clic sull'icona del testo per aggiungere la scrittura all'immagine acquisita. Dal menu a discesa seleziona il tuo font preferito, la dimensione e il colore del testo.

Specificazioni

Sensore d'immagine	2 Mega Pixels
Risoluzione fotografica	1920 x 1080, 1280 x 720, 640 x 480
Risoluzione video	1920 x 1080, 1280 x 720, 640 x 480
Gamma di messa a fuoco	Messa a fuoco manuale da 0 mm a 150 mm
Rapporto di ingrandimento	10x o 200x
Formato video	AVI
Formato fotografico	JPEG
Sorgente luminosa	8 LEDs (luminosità regolabile)
Interfaccia PC	USB2.0
Alimentazione	5V DC dalla porta USB
Requisiti di sistema	Windows 7/8/10, Mac 10.12 e successivi
Lingue	Inglese, Tedesco, Spagnolo, Russo, Italiano, Francese, Portoghese, Olandese, Polacco, Giapponese, Coreano, Cinese
Software bundle	MicroCapture Plus (con misurazione per Win/Mac)
Dimensioni	Microscopio: 110mm x 33mm

Risoluzione dei problemi

Problema	Soluzione
L'acquisizione o il video della foto è sfocato o tremolante	L'immagine non è a fuoco, correggere questo girando la rotella di messa a fuoco. Utilizzare il supporto del microscopio quando si catturano le immagini per evitare il tremolio.
Il microscopio non si accende	Prova una diversa porta USB. Scarica il software Micro Capture Plus.
Lo schermo è vuoto	Assicurarsi che il software sia aperto e che l'oscilloscopio sia collegato. Verificare che l'elemento che si desidera visualizzare sia posizionato correttamente sotto l'obiettivo. Assicurati che l'ambito sia focalizzato.
L'immagine appare macchiata o sfocata	Pulire accuratamente lo schermo e l'obiettivo con il panno in dotazione.

Se questi non risolvono il tuo problema, ti preghiamo di contattarci tramite la nostra Live Chat sul nostro sito web all'indirizzo:

veho-world.com

Supporto

Nel caso in cui sia necessario contattare Veho per assistenza o risoluzione dei problemi relativi al proprio microscopio Veho DX-1, si prega di contattarci tramite la nostra Live Chat sul nostro sito Web all'indirizzo:

veho-world.com