DRIVECAM

muvi

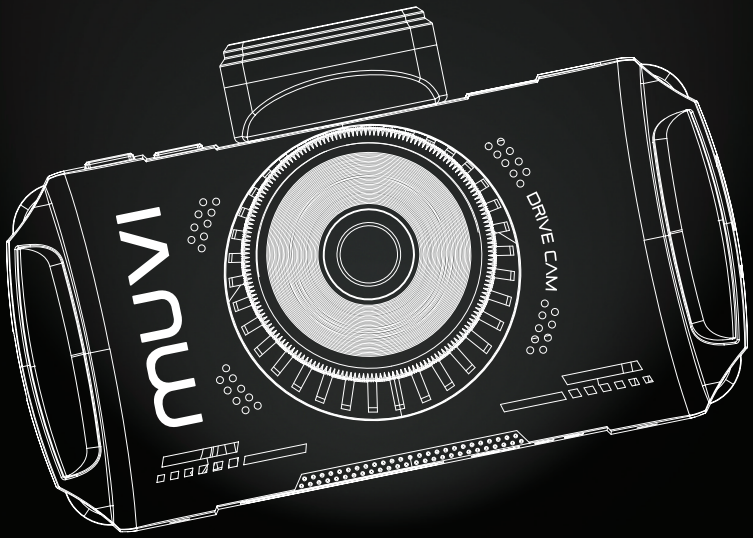

VDC-001-KZ1-F

veho®

介绍

Muvi Drive Cam非常适合捕捉全高清1080p的旅程。本手册将向您展示如何操作相机，Muvi Drive Cam应用程序以及相机的维护技巧。

请仔细阅读并遵循本手册，以确保最大限度地提高Drive Cam的所有功能。请妥善保管本手册以备将来参考。

Veho无法保证所有事件都将被Muvi Drive Cam捕获。

1. 盒子里有什么东西?

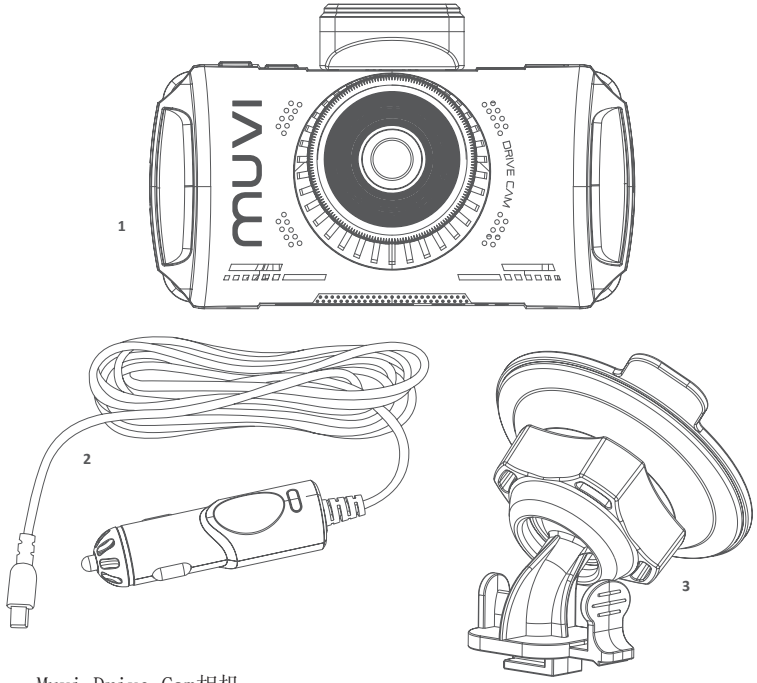

1. Muvi Drive Cam相机
2. 12v电源适配器
3. 粘合剂挡风玻璃支架
4. 快速入门指南
5. 软件/手册CD

2. 控制指南

中文

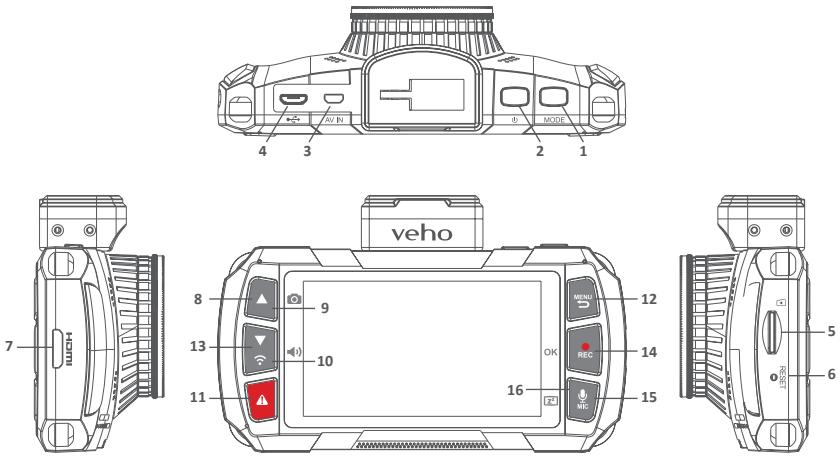

1. 模式
2. 电源按钮
3. AV in
4. Micro USB /电源端口
5. MicroSD插槽
6. 复位
7. HDMI输出插槽
8. 箭头键
9. 快照
10. 音量
11. SOS文件锁定
12. 菜单/返回
13. 无线上网
14 个记录/ OK
15. 麦克风
16. 显示睡眠

模式	在录制或播放模式之间切换
电源按钮	打开/关闭
AV in	后置摄像头连接端口
微型USB /电源端口	用于提供的电源适配器或USB数据线
MicroSD插槽	支持Class 10（容量高达128GB）
HDMI输出	强制相机重启
HDMI output	输出到外部显示器
箭头键	导航菜单并选择要播放的视频，或在播放期间前进/后退
快照	捕获当前录制的快照
卷	更改通知/警报量
SOS文件锁定	保护文件不被覆盖
菜单/返回	录音时按，激活停车监控
无线上网	打开wifi访问
个记录/ OK	停止/开始录制，暂停/播放播放，菜单中的OK按钮
麦克风	打开/关闭录音
显示睡眠	按住可打开/关闭显示屏。 这不会影响录制状态

3. 安装Drive Cam

1. 确保挡风玻璃的内部和外部都清洁干燥，这将确保安装牢固，并且摄像机视野不受阻碍。
2. 定位摄像头，使其不会妨碍驾驶员的视线（我们建议在后视镜后面）。
3. 将支架固定到位，确保其完全安全。

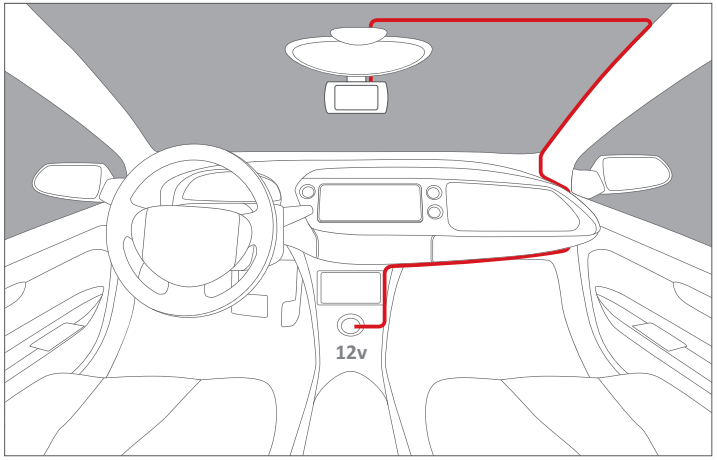

建议用于前置摄像头的电缆布线。

4. 为Drive Cam充电

我们建议在首次使用之前为Muvi Drive Cam充满电。要为相机充电，请使用随附的12v电缆，将相应的一端连接到相应的端口。我们建议在使用时始终将相机连接到电源。

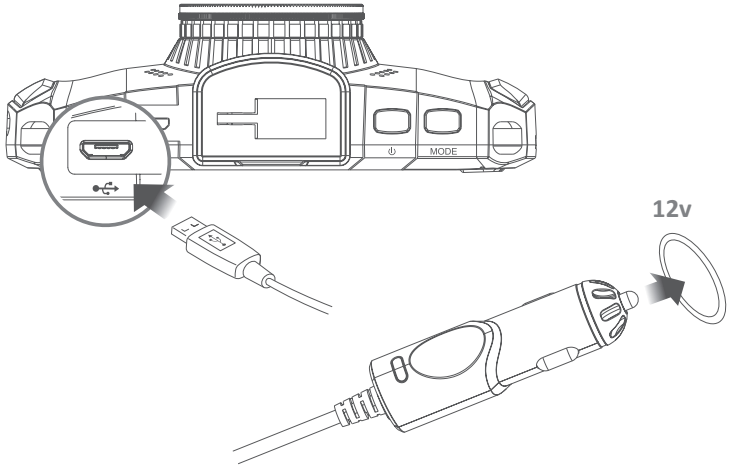

5. LED指示灯

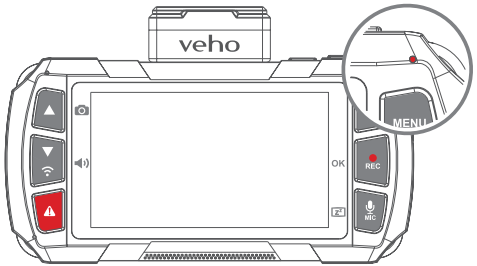

了解LED指示灯：

稳定的蓝色	单位关闭并充电
稳定的粉红色	单元已开启并正在充电但未录制
稳定的红色	设备已开启但未充电或录制
闪烁红色	单元正在录制，电池已满
蓝色和粉红色之间闪烁	单位正在录音和充电
闪烁蓝色	充电故障

6. 使用Drive Cam

开机/关机

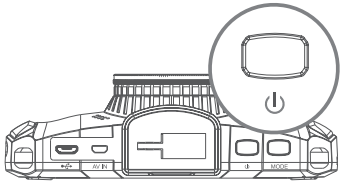

按“电源按钮”一次打开相机电源；将出现一个稳定的红色指示灯，设备加载屏幕将打开。

首次使用相机时，系统将提示您设置语言，时间和日期。GPS将自动同步。一旦打开，按“电源按钮”一次以查看“路径分析”屏幕。这将显示您的驱动器的统计信息。

按住“电源按钮”大约两秒钟即可关闭相机电源；在相机关闭之前，红色指示灯将消失，屏幕将关闭。

视频录制

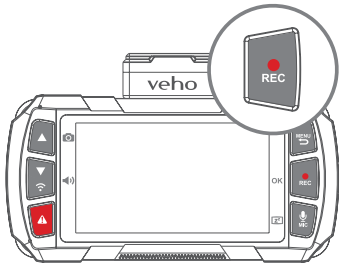

当在主屏幕上开始录制时，按下“录制按钮”大约一秒钟；指示灯LED将缓慢闪烁，计时器将出现在屏幕上。

连接电源后，相机也会自动开启并开始录制。

要停止录制，请再次按“录制按钮”，文件将自动保存到microSD卡中；LED指示灯将变为稳定的红色，计时器将停止。

相机自动循环记录，覆盖卡上最古老的镜头，用新镜头替换它。如果您希望保存SD卡中的素材，则需要在外部保存。

声音录制

按“MIC按钮”可将麦克风静音或取消静音。屏幕上将出现麦克风图标，指示麦克风是打开还是关闭。

您也可以使用“MIC按钮”通过按住屏幕两秒钟来打开或关闭显示屏。

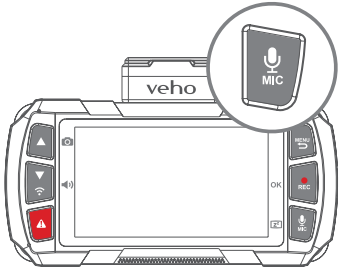

播放模式

要在相机上播放素材，请按“模式按钮”一次，这将显示最新录制的文件;使用向上和向下箭头滚动浏览所有已保存的素材。

要播放素材，请按“确定按钮”，在任何时候暂停素材，请再次按“确定按钮”。

要返回主屏幕，请按“菜单按钮”。

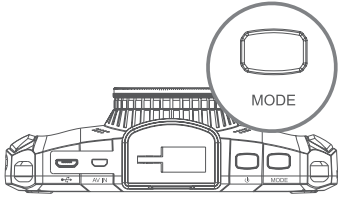

MicroSD卡

在使用新的microSD卡之前，您需要在相机设置中格式化卡。我们建议至少每两周格式化一次microSD卡，这样可以确保清除隐形内存并降低文件损坏的风险。格式化卡将完全擦除卡上的所有数据，确保您要保留的所有文件都保存在外部。如果通过计算机格式化，请确保卡是FAT32格式。

支持高达128GB的microSD卡。

请注意，Veho不对任何数据丢失负责。

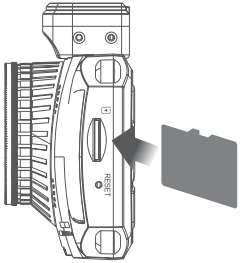

7. 设置

要访问相机设置，请按“菜单按钮”。使用“向上和向下”箭头浏览菜单。要选择类别，请按“确定按钮”。

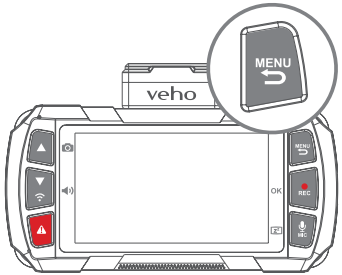

以下是您可以编辑的一些设置：

- 约会时间
- 卷
- 语言
- 屏幕保护
- 显示亮度
- 闪烁减少
- 格式化存储卡
- 出厂重置
- 固件版本

要退出菜单，请再次按“菜单按钮”，这将返回主屏幕。

8. Drive Cam App

警告

驾车时请勿使用该应用程序！

下载和安装

在移动设备上，打开wifi并从Google Play或Apple Store下载“Muvi Drive Cam”应用程序。

连接到应用程序

1. 首先，按住相机上的“Wifi按钮”，直到看到wifi激活消息。
2. 转到移动设备上的wifi设置，找到并选择网络’MuviDriveCam’，输入密码：’12345678’。相机上将出现蓝色LED指示灯，屏幕显示为“Wifi Connected”。
3. 启动Muvi Drive Cam应用程序，然后单击应用程序中的“相机按钮”。第一次使用该应用程序时，可能会要求您设置首选项设置。
4. 您现在可以使用Muvi Drive Cam应用程序。
5. 要断开wifi连接，请按向上或向下箭头。

使用App

成功选择摄像机后，主屏幕将打开，显示摄像机的实时视图。使用以下图标导航应用程序。

屏幕显示 选择主屏幕上显示的摄像机。您可以选择分屏以查看多个摄像机。

快照 在录制过程中捕获实时图像。

调光开关 调暗应用程序的亮度。

麦克风 将麦克风静音或取消静音。

连接控制面板 选择连接的摄像机，还用于浏览保存的文件和更改每个摄像机设置。

浏览文件 浏览以前捕获的素材或图像。

记录 开始或停止录制。也可用于在照片模式下拍摄图像。

相机设置 查看或编辑设置，可以根据您的个人喜好或根据驾驶条件进行调整。

地图 在地图上查看您当前的位置。

9. Drive Cam Player

安装播放器

要安装Muvi Drive Cam Player，请将随附的软件CD插入PC中;如果您没有CD驱动器，可以从我们的网站下载该软件：

https://veho-world.com/downloads

连接到播放器

使用随附的Micro USB数据线将Muvi Drive Cam连接到PC。接下来，打开Muvi Drive Cam Player，快捷图标应该在主屏幕上。

使用播放器

打开后，使用播放器使用下拉菜单文件>打开浏览以前录制的素材，镜头将在播放器窗口中打开。使用图标播放，向前跳过，向后跳过，暂停，捕获屏幕截图和查看路线图。

注意：如果在浏览时看不到文件，请尝试将搜索更改为“MP4”文件。

图标

▶❚❚	播放或暂停素材
▶▶	向前跳过10秒
◀◀	快回10秒
	捕获屏幕截图
	查看所有捕获的屏幕截图
	打开路线图
	调整音量
	更改播放器设置
	将文件添加到播放器
	从播放器中删除文件
	从播放器导出文件

10. 产品规格

相机

图像传感器	Sony STARVIS - 2 Mega Pixels CMOS
镜片	6G six element sharp lenses
镜头光圈	f1.6
镜头角度	120°
屏幕	3.0” 16:9 TFT LCD
ISO感光度	Up to ISO 12800
G-传感器	3 Axis

视频

视频分辨率	Full HD 1080@60fps
自动记录	Yes
视频格式	MP4
AV In	Mini 8Pin

照片

照片分辨率	1920 x 1080
照片格式	JPEG

存储

媒体	Micro SDHC (up to 128GB)

连接

无线上网	2.4G 802.11b/g/n
全球定位系统	10HZ

功率

电池	900mAh
车载充电器	DC 12v -24v

其他

外形尺寸	114.4mm x 71.9mm x 37mm
重量	149.6g
工作温度	-25° C to 65 xC
储存温度	-30° C to 70° C

11. 保养

- 请勿拆卸，维修，修改相机或电源相关配件。
- 驾驶时请勿调整或操作相机。
- 避免将摄像机安装在妨碍驾驶员视线或安全气囊展开的地方。
- 避免将相机暴露在长时间的湿度和/或高温下。这可能会缩短产品的使用寿命。
- 请勿将水或清洁剂直接喷在相机上。这可能会导致火灾，触电或其他故障。
- 仅使用相机随附的Muvi Drive Cam电源适配器。其他电源适配器可能会造成安全隐患或损坏相机。
- 请勿使用损坏的电源适配器或电缆。
- 在某些汽车中，即使发动机关闭，也可以持续向摄像机供电。这可能会耗尽车辆电池。
- 使相机远离加热器或其他高温物体。在较低温度下储存以降低电池的自放电率。
- 不使用时，请勿将相机留在车内。

其他Veho产品

Muvi Rear Facing Dash Camera
VDC-002-KZR

Pebble Endurance 15,000mAh
Portable Power Bank
VPP-008-E

Cave Smart Home
Starter Kit
VHS-001-SK

支持

如果您需要联系Veho以获取Muvi Drive Cam的支持或故障排除，
请通过我们网站上的在线聊天联系我们：

veho-world.com